# CÁPSULA H DE RESISTENCIA A ALTA PRESIÓN

- Los filtros de cápsula DNMF tienen una excelente resistencia a la presión, resistencia a la temperatura y una gran área de filtración que se utilizan comúnmente en tintas CIJ y tintas UV. Además, la cápsula tiene un diseño compacto, alta eficiencia de retención y conexiones convenientes.
- **Resistencia a alta presión**
- La cápsula DNMF tiene un diseño de esquina redondeada con una resistencia superior a la presión, que puede soportar temperaturas extremadamente bajas de hasta -15 ° C.

**SKU:** N / A | **Categorías:** Capsula de Filtro Desechable |

## DESCRIPCIÓN DEL PRODUCTO

**Excelente durabilidad**

- La cápsula DNMF puede soportar más de 100,000 veces la fatiga del pulso. Esto satisface los exigentes requisitos de los sistemas de tinta de alta presión, como las impresoras CIJ.

**Excelente diseño estructural**

- Las configuraciones de boquilla y salida están especialmente diseñadas en el mismo plano, lo que hace que la conexión sea simple y fácil al eliminar la necesidad de un adaptador o flexión, lo que ahorra mucho espacio de instalación.

**Tecnología de soldadura térmica**

- Sin resinas adhesivas y aseguran una excelente resistencia a la presión del filtro de cápsula.

**Diseño de carcasa resistente a los rayos UV**

- La carcasa es de color negro DM, la cápsula F está especialmente diseñada para protegerse de la luz UV.

**Características del caudal**

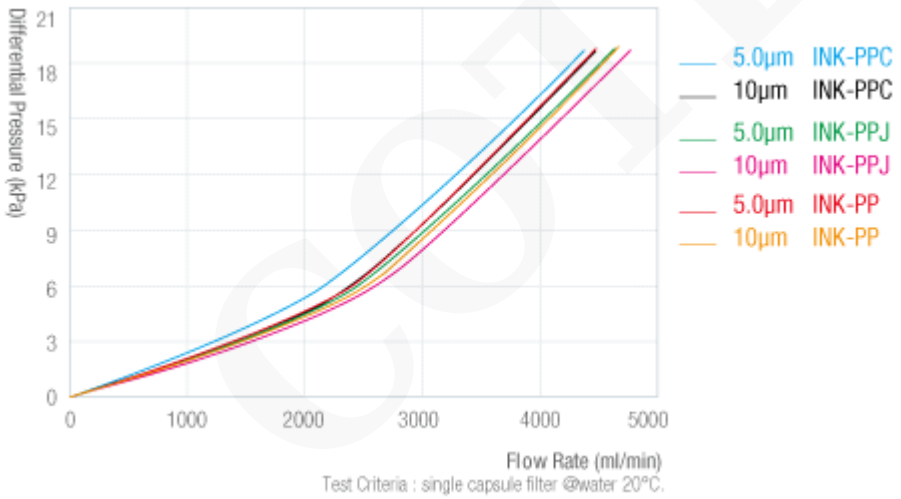


**Alta precisión**

- Alta precisión, construcción de múltiples fibras de nanofibras, que proporciona más del 99.8% de eficiencia de eliminación, se recomienda para tintas a base de colorantes regulares y la mayoría de las tintas a base de pigmentos.

**Baja presión diferencial y alto caudal**

- La serie INK-PPJ es particularmente adecuada para impresoras CIJ que proporciona baja presión diferencial y alto caudal para garantizar un flujo suave.

**Seguridad biológica**

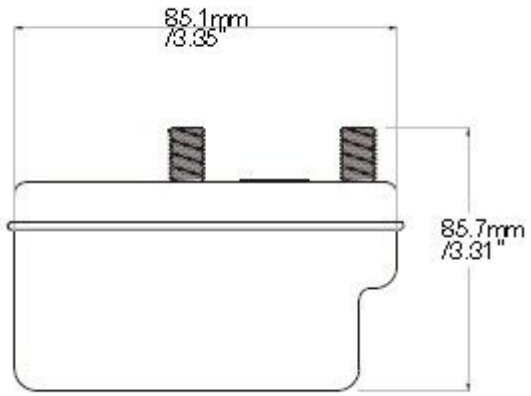


| | |
|---|---|
| Articulo | |
| Diámetro | ¢ 85mm |
| Longitud | 59 mm |
| Entrada / salida | 1/4"Jaco |
| Ventilación / drenaje | 1/8"NPT |
| Filtro de medios | Polipropileno plisado |
| Jaula / Núcleo / Carcasa/ Tapa final | Polipropileno |
| Presión máxima permitida | 101PSI / 7bar |
| Temperatura máxima permitida | 50°C / 120°F |
| Área de filtración | 288 cm² |

## INFORMACIÓN ADICIONAL

COTECNO