DETECTOR DE DQO DE CALIDAD DEL AGUA BELL-DETECTOR-DQO

SKU: B-01-62-0100-0039 | **Categorías:** Automatización y Mecatrónica |

COTECNO

DESCRIPCIÓN DEL PRODUCTO

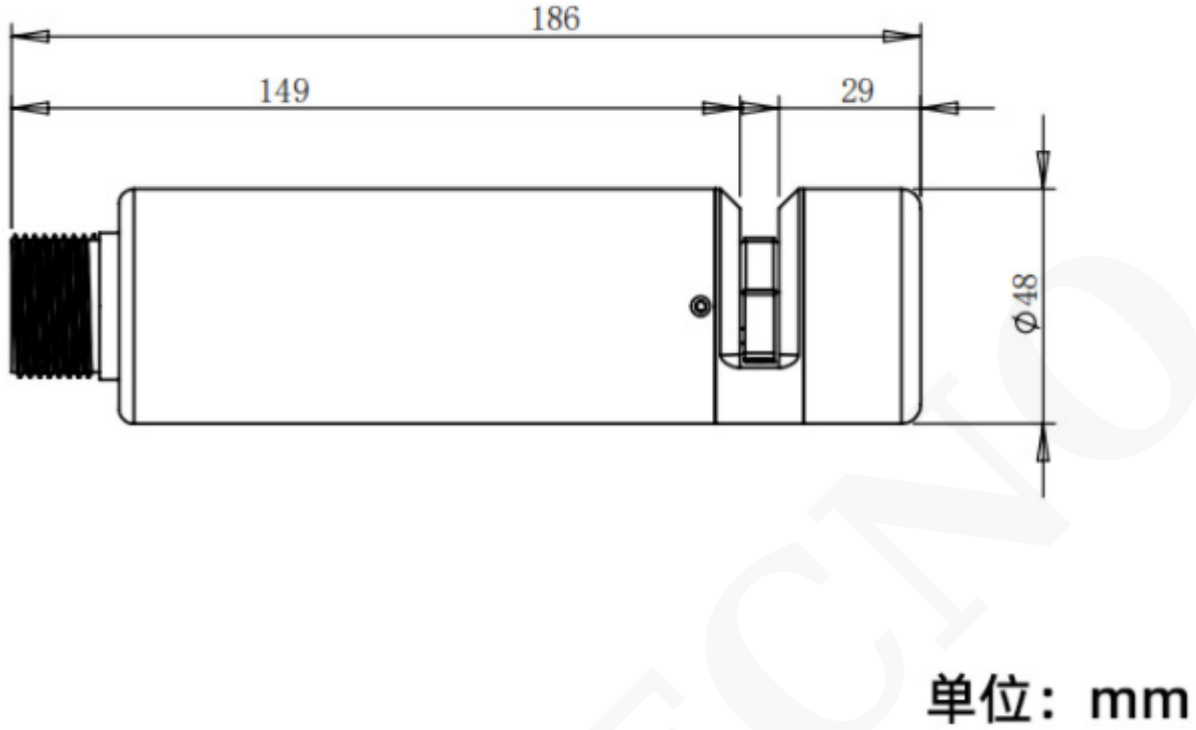

El estudio encontró que la materia orgánica tiene un valor máximo de absorción en la región ultravioleta de 254 nm, por lo que se puede medir el valor de absorbancia de esta longitud de onda. La materia suspendida absorbe la luz visible a 900 nm, mientras que la máquina de absorción de materia orgánica es casi cero, por lo que se puede dividir en dos canales. El valor DQO de la calidad del agua se puede obtener midiendo el grado de absorción de las dos rutas de luz.

Parámetros COD: (salida predeterminada 485) señal de salida RS485, protocolo MODBUS/RTU

Tiempo de respuesta

10 segundos T90

Resolución

0.1mg/L o 0.01mg/Lequiv.KHP

Precisión de COD

Suelo 5% F.S.equiv. KHP

Clase de protección IP68, profundidad del agua 10m

Gama de DQO

0.3 ~ 370mg / L equiv. KHP

Método de calibración

Calibración de dos puntos

Repetibilidad

±1%F.S.equiv.KHP

Rango de turbidez

0 ~ 100NTU

gasto

menos de 3 m/s

condiciones de trabajo

0.1 ~ 50 °C, <0.1MPa

longitud del cable

5m (predeterminado), se puede personalizar

COTECNO

COTECNO