DETECTOR INDUSTRIAL DE ALTA PRECISIÓN DE CH4 DE MONITOREO DE GASES TÓXICOS Y NOCIVOS BELL-DETECIND-AP

SKU: B-01-62-0100-0130 | **Categorías:** Automatización y Mecatrónica |

DESCRIPCIÓN DEL PRODUCTO

Power supply

10~30V DC

output signal

RS485/Analog

Power consumption

0.9w

Operating temperature

-20~40°C

Working humidity

0~95%RH without co

COTECNO

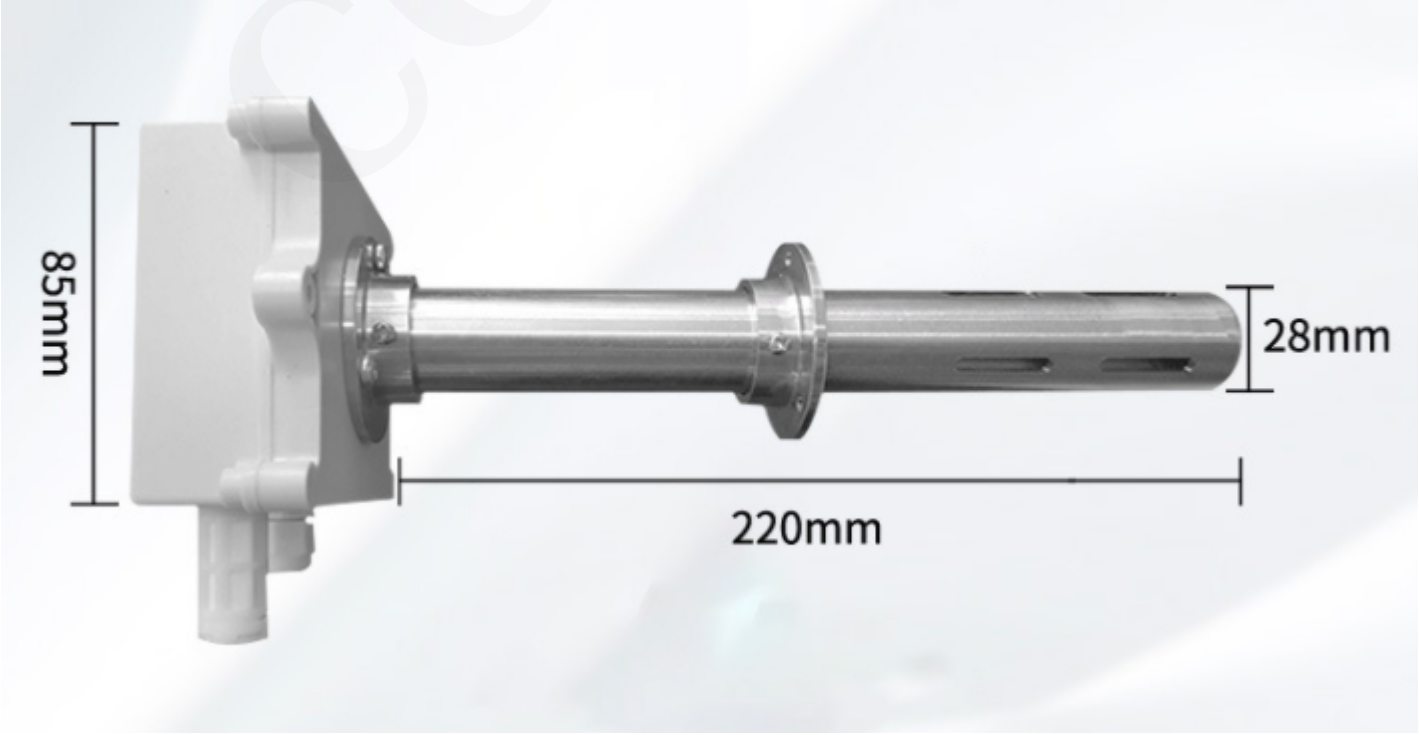

ndensa

tion

Fuente de alimentación

10 ~ 30V DC

señal de salida

RS485/Analógico

Consumo de energía

0.9w

Temperatura de funcionamiento

-20~40°C

Humedad de trabajo

0 ~ 95% HR sin condensación

Rango de presión

80~116Kpa

estabilidad

≤7% de valor de señal/año

Tiempo de respuesta

≤15S

Tiempo de precalentamiento

≥5 minutos

Deriva cero de metano

±0,06%

Repetibilidad

≤2%

Vida útil

≥24 meses

precisión

±5% FS, no menos de 5% Vol ambiente de oxígeno

Resolución

1%LEL

COTECNO

COTECNO