MEDIDOR DE ÁNGULO DEL SENSOR DE INCLINACIÓN BELL-MEDANSENINC

SKU: B-01-62-0100-0150 | **Categorías:** Automatización y Mecatrónica |

DESCRIPCIÓN DEL PRODUCTO

En la construcción de edificios o pavimentación de carreteras, a menudo es necesario nivelación mecánica y calibración, cuantos más problemas se encuentren son la medición de nivel e inclinación, por lo que nuestra empresa desarrolló de forma independiente

- Un sensor de inclinación, ampliamente utilizado en la medición de inclinación industrial Cantidad, es control de automatización industrial, ángulo de medición de plataforma La mejor opción.

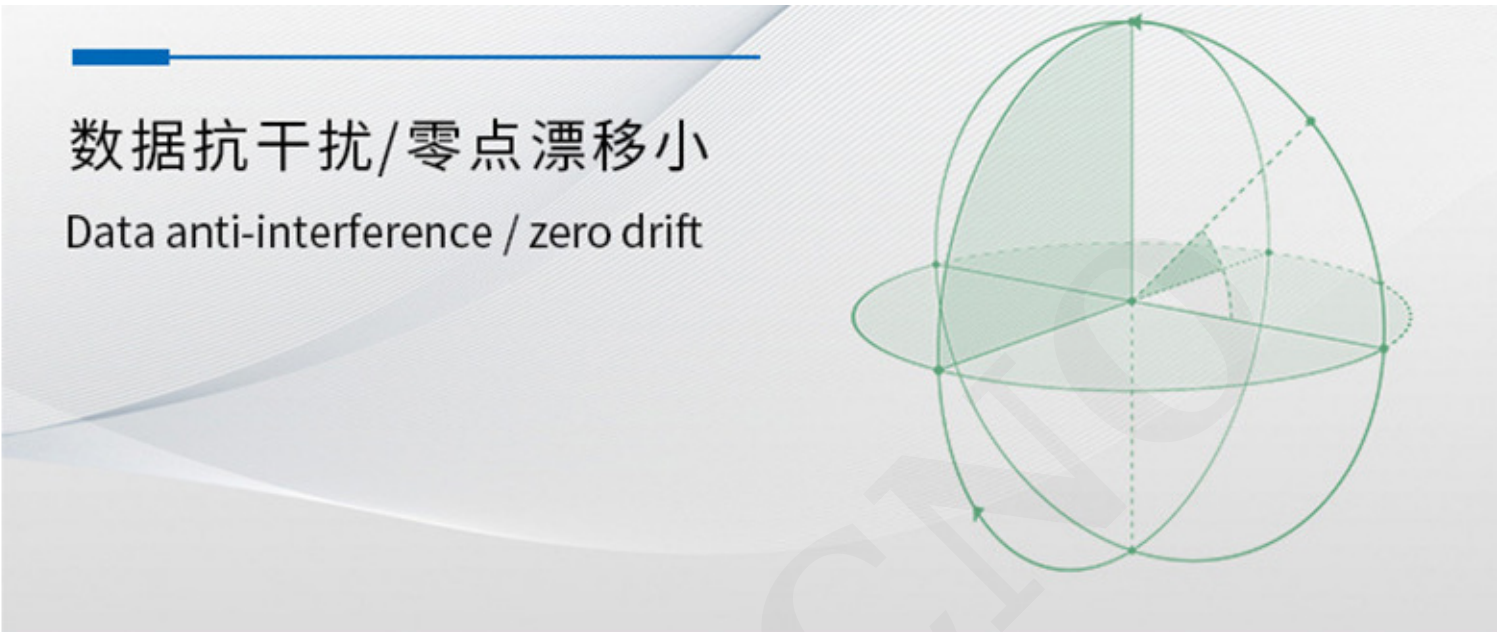

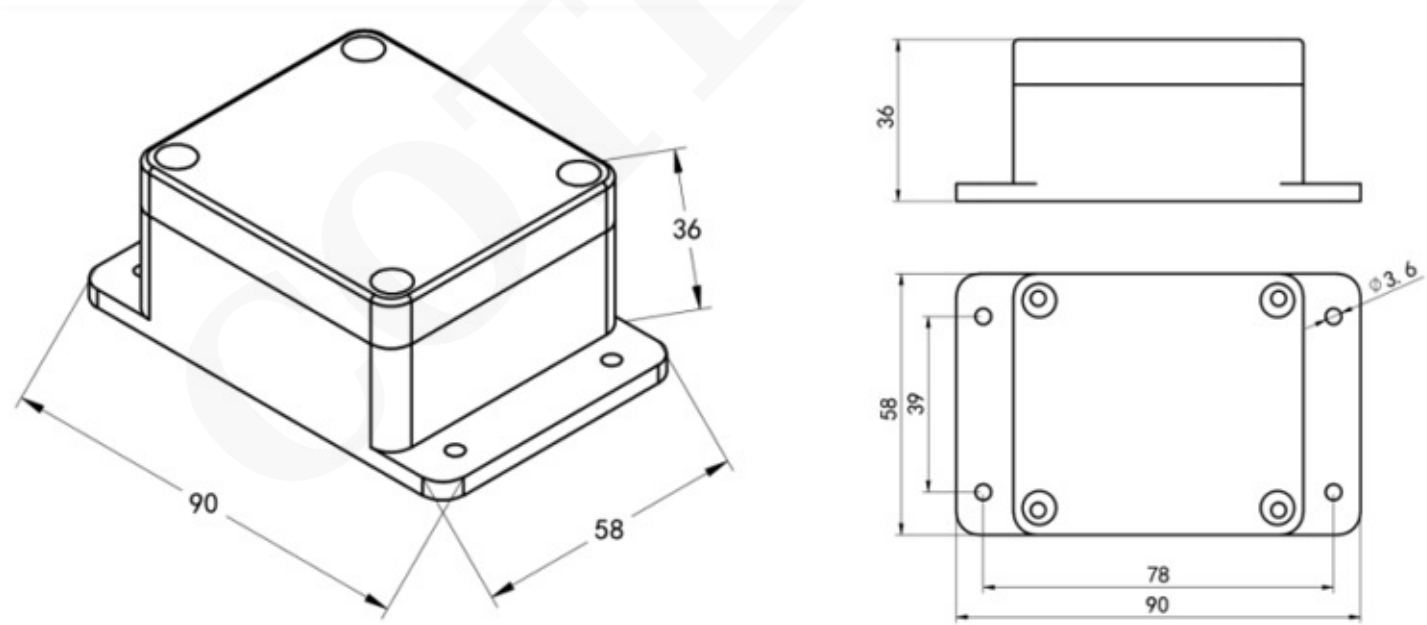

设备尺寸图（单位：mm）

Fuente de alimentación de CC (predeterminada)

DC 5-30V

Consumo máximo de energía

≤0,15 W

Temperatura de funcionamiento

-40°C - -60°C

Gama

Eje X -180°~180° Eje Y -90°~90°

Parámetro de inclinación

resolución

0.01°

Precisión típica

Eje X, Y

Precisión estática ±0,1°, precisión dinámica ±0,5°

Eje Z

Precisión estática ±0,5°, error integral dinámico

Deriva de temperatura

±(0.5°~1°), (-40°C ~ +60°C)

Tiempo de respuesta

<<1S

Grado de protección

IP65

Longitud de cable predeterminada

60 cm, la longitud del cable se puede personalizar

Dimensiones

90*58*36m m

señal de salida

RS485 (protocolo Modbus)

COTECNO