MESA DE TRABAJO DE ESQUINA DE ACERO INOXIDABLE CON ESTANTE DE ALMACENAMIENTO

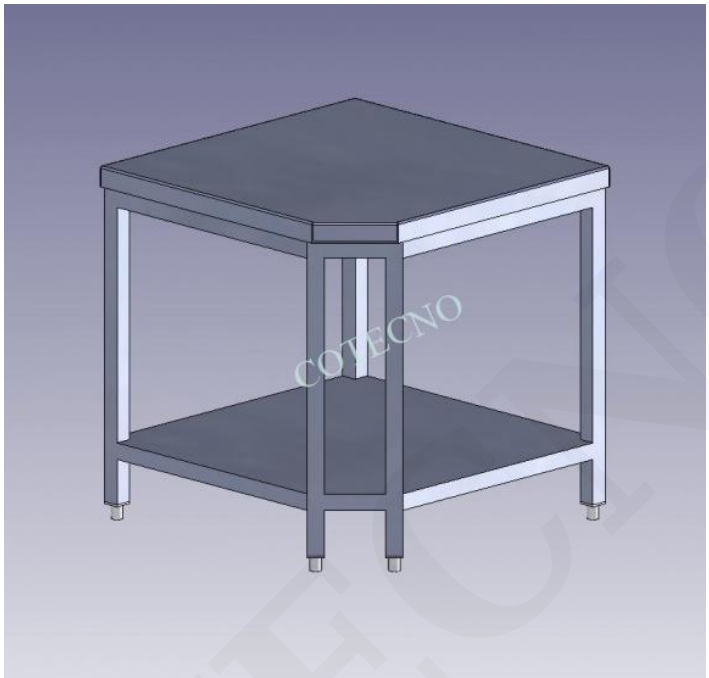

SKU: N / A | **Categorías:** Mesa de Trabajo de Acero Inoxidable |

DESCRIPCIÓN DEL PRODUCTO

[vc_row][vc_column][vc_column_text]Mesa de Trabajo de Esquina de Acero Inoxidable con Estante de Almacenamiento[/vc_column_text][/vc_column][/vc_row][vc_row][vc_column][vc_wp_text]Descripción del Producto:
- Mesa de trabajo de esquina de acero inoxidable con estante de almacenamiento
- Mesa de trabajo de esquina de acero inoxidable con estante de almacenamiento inferior
- Dimensiones: (wxdxh) = 700 x 700 x 850 mm
[/vc_wp_text][/vc_column][/vc_row]

COTECNO

INFORMACIÓN ADICIONAL

COTECNO