SENSOR CO_2

SKU: B-01-05-03-0300 | **Categorías:** Detector de atmósfera, Sensores relativos y estaciones ambientales |

DESCRIPCIÓN DEL PRODUCTO

El sensor de CO_2 B-01-05-03-0300 utiliza el principio NDIR para detectar la concentración de CO_2 en el aire, diseñado con tecnología avanzada de detección de gases de absorción infrarroja, una ruta óptica precisa y un circuito excelente. Un sensor de temperatura incorporado para garantizar la compensación de temperatura para asegurar la precisión de la medida. Es sin dependencia del oxígeno, y de larga vida útil.

Características de sensor

* Alta sensibilidad
* Respuesta rápida
* Resistencia efectiva al vapor de agua
* Excelente estabilidad
* Larga vida útil

Aplicaciones de sensor

* Monitoreo de la calidad del aire
* Hogar inteligente
* Almacenamiento
* Lugar público
* Invernadero
* Ganadería

Especificación Técnica

Articulo	Especificación técnica
Rango (concentración)	0-5000ppm, 0-10000ppm
Exactitud	± 50 ppm + 2% de lectura @ 25 ℃
Suministro	5VCD, 12-24VDC
Salida	4-20 mA, 0-5 V, RS485
El consumo de energía	<0.25W
Tiempo de calentamiento	3min
Tiempo de respuesta	<20s
Deriva de temperatura	≤0.2% FS / ℃
Estabilidad	<± 40ppm / año
Repetibilidad	<± 1% FS
Temperatura de funcionamiento	-20 ℃ - + 60 ℃ @ 15-80% HR
Almacenamiento	-40-70 ℃ @ 20% -90% HR
Material de la carcasa	ABS

Dimensión

Unidad: mm

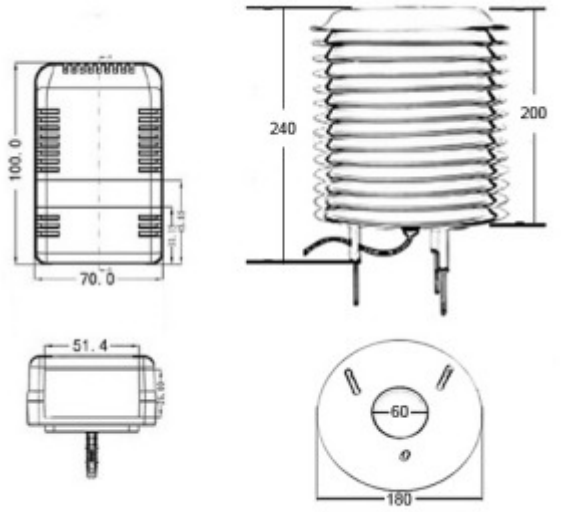

Interior Exterior

COTECNO

INFORMACIÓN ADICIONAL

COTECNO