SENSOR DE CALIDAD DEL AIRE PARA BAÑOS PÚBLICOS REPRODUCCIÓN INALÁMBRICA DE TEMPERATURA Y HUMEDAD PM2.5 DETECTOR DE SULFURO DE HIDRÓGENO FORMALDEHÍDO Y AMONÍACO BELL-SENCALAIR-BAN

SKU: B-01-62-0100-0129 | **Categorías:** Automatización y Mecatrónica |

DESCRIPCIÓN DEL PRODUCTO

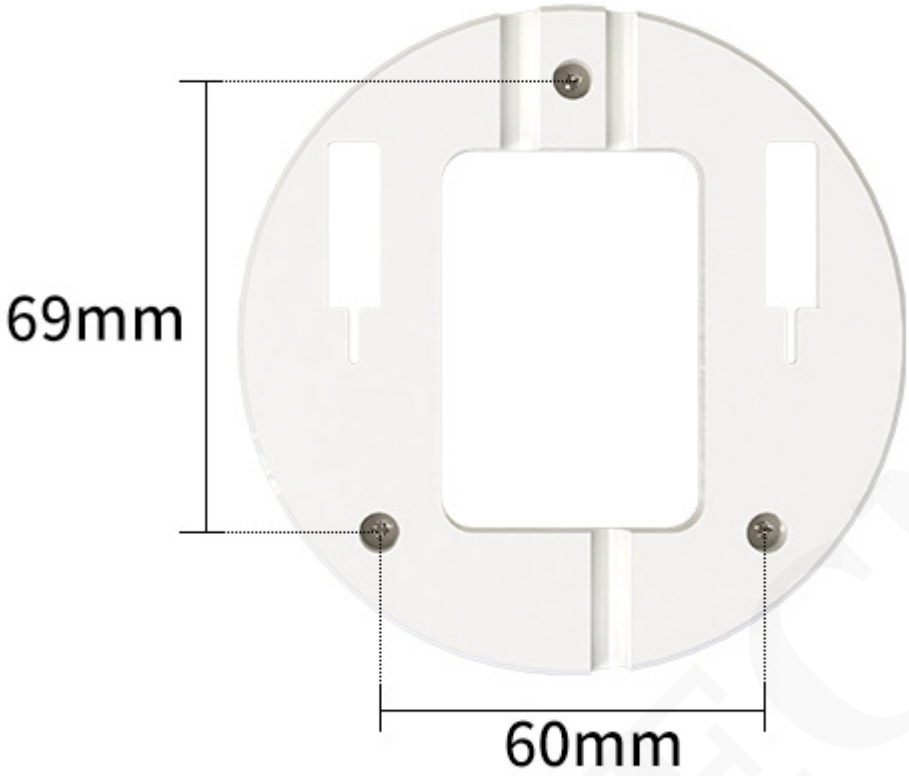

Fuente de alimentación DC (predeterminado) Consumo máximo de energía DC10-30V

0,5 W (fuente de alimentación de 24 VCC)

Temperatura|Humedad|PM2.5|PM10|Presión de aire|Luz|TVOC

Parámetros de detección

CO2|Formaldehído|O3/CO|CH4|02[SO2|NO2|H2H2S|NH3

Entorno de trabajo

Temperatura -10°C-55°C; Humedad 0-95% HR sin condensación

Salida de señal

Salida RS485 (protocolo estándar Modbus-RTU)

Material del producto

ABS

Método de instalación

Montaje en pared, montaje en techo

COTECNO