SENSOR DE PRESIÓN DE HUMEDAD DE TEMPERATURA ATMOSFÉRICA BELL-SENPREHUM-AT

SKU: B-01-62-0100-0180 | **Categorías:** Equipo Analitico |

DESCRIPCIÓN DEL PRODUCTO

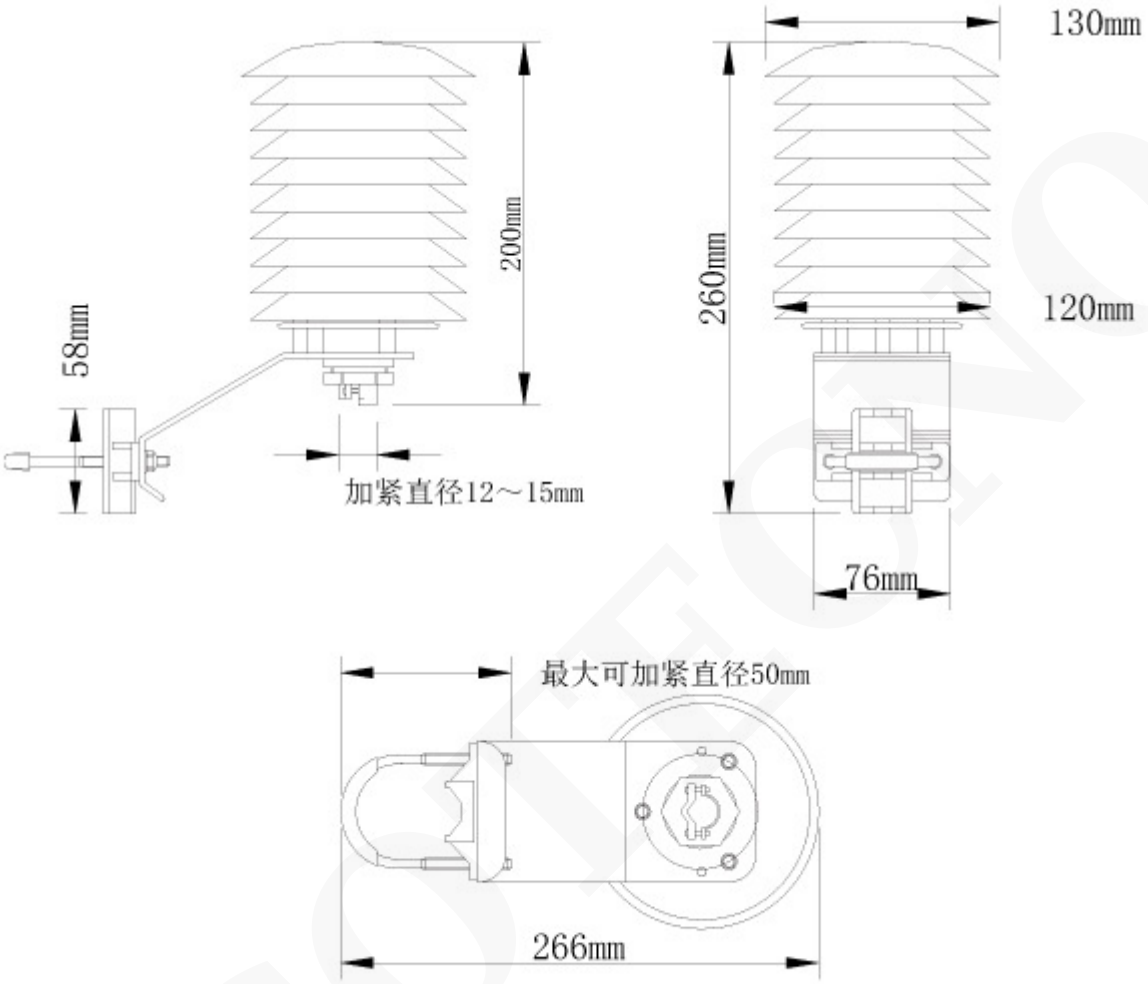

INFORMACIÓN ADICIONAL

COTECNO