SENSOR DE SALINIDAD / LÍQUIDO EN LÍNEA

SKU: B-01-05-05-0700 | **Categorías:** Detector de suelos y líquidos, Sensores relativos y estaciones ambientales |

DESCRIPCIÓN DEL PRODUCTO

Características de sensor

* Medición en línea y en tiempo real
* Electrodo de aleación de titanio y revestimiento de teflón
* Alta precisión
* Aislamiento electromagnético
* Fuerte resistencia a la corrosión
* Resistencia a la polarización
* Resistencia a altas temperaturas
* Diseño integral sin transmisor externo

Aplicaciones de sensor

* Protección del medio ambiente
* Acuicultura
* Monitoreo de la fuente de agua
* Monitoreo ambiental
* Tratamiento de aguas residuales
* Monitoreo de corrosión de tuberías de petróleo y gas

Especificación técnica

Articulo	Especificación técnica	
	EC	Salinidad
Medio de medición	Líquido	
Principio	Método de conversión de frecuencia	
Rango	0 ～ 500us / cm, 0 ～ 5000us / cm, 0 ～ 10000us / cm, 0 ～ 200000us / cm (cualquier rango de 0-300ms / cm se puede personalizar, 1ms / cm = 1000us / cm)	0 ～ 100000ppm (mg / L) 1ppm (mg / L) = 1000ppb (ug / L) = 1000000ppt (ng / L)
Suministro	7-30VDC (consumo de energía <0.2W)	
Exactitud	± 1%	
Tiempo de respuesta	1s	
Señal de salida	4-20mA y RS485 al mismo tiempo	
Electrodo	Aleación de titanio	/ /
Compensación de temperatura	/ /	Compensación automática
Deriva	≤0.3% FS / 24h	
Temperatura de funcionamiento	-20 ℃ - + 80 ℃	
Material de la sonda	316L o ABS (líquidos fuertemente corrosivos)	
Protección de ingreso	IP68	
Almacenamiento	10-60 ℃ @ 20% -90% RH	
Longitud del cable	Predeterminado: 5m	

Dimensión

Unidad: mm

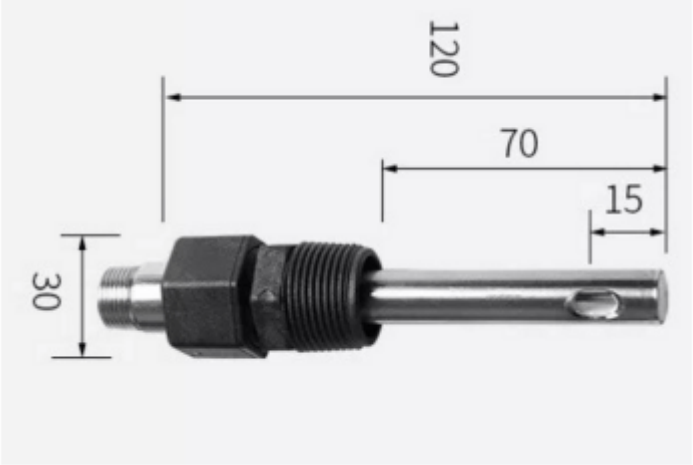

Instalación y uso

* Directamente en el líquido
* Adopta soporte de montaje sumergible (se muestra en la figura a continuación)

INFORMACIÓN ADICIONAL

COTECNO