SENSOR DE SONIDO Y RUIDO

SKU: B-01-05-03-0500 | **Categorías:** Detector de atmósfera, Sensores relativos y estaciones ambientales |

COTECNO

DESCRIPCIÓN DEL PRODUCTO

El sensor de ruido B-01-05-03-0500 es un tipo de medidor de nivel de sonido digital y modular multifunción. Usando un chip de procesamiento de señal digital y tecnología de detección digital,tiene una alta confiabilidad, buena estabilidad, amplio rango dinámico, sin cambio de rango, etc. Se puede aplicar ampliamente a varias máquinas, vehículos, barcos, electrodomésticos y otras medidas de ruido industrial, también se puede utilizar para la medición de ruido ambiental, protección laboral y higiene industrial.

Características de sensor

* Alta sensibilidad
* Respuesta rápida
* Bajo consumo
* Excelente estabilidad
* Larga vida útil

Aplicaciones de sensor

* Monitoreo de calidad ambiental
* Casa inteligente
* Almacenaje
* Lugar público
* Protección laboral
* Cría de animales

Especificación técnica

Articulo	**Especificación técnica**
Rango	30-130dB
Exactitud	±3dB@23±5℃,De acuerdo con IEC 61672 estándar tipo 2, calibrado a 94dB(1kHz) de entrada
Respuesta frecuente	31.5Hz - 8kHz
Corrector	B&K 4226
Micrófono	Micrófono capacitivo, tamaño: 0.5 pulgadas
Suministro	5VDC,12-24VDC
Salida	RS485
Consumo de energía	<20mW
Tiempo de respuesta	<200ms
Temperatura de funcionamiento	-10℃-+50℃@5-80%RH
Almacenamiento	-40-70℃@20%-90%RH
Material del caparazón	ABS & 304SS

Dimensión

Unidad: mm

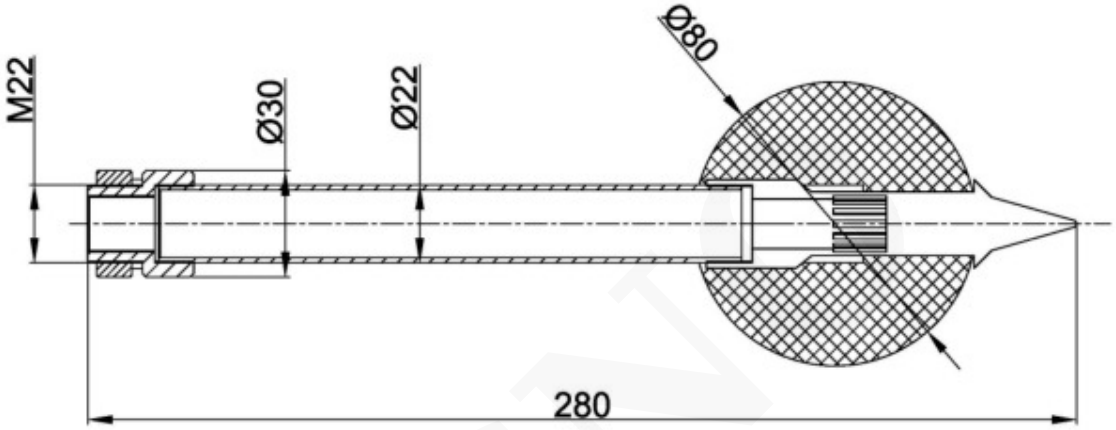

COTECNO

INFORMACIÓN ADICIONAL

COTECNO