SENSOR PAR

SKU: B-01-05-02-0100 | **Categorías:** Detector solar y de luz, Sensores relativos y estaciones ambientales |

DESCRIPCIÓN DEL PRODUCTO

El sensor PAR B-01-05-02-0100 se utiliza principalmente para medir la radiación solar dentro de una longitud de onda de 400 ~ 700 nm. Es de fácil instalación y puede funcionar continuamente en todos los climas. Cuando hay luz solar, el detector de fotos de silicio en el sensor generará una salida de voltaje proporcional a la intensidad de la luz incidente. Su sensibilidad es proporcional al coseno del ángulo directo de la luz incidente. Cada producto tiene un coeficiente de sensibilidad respectivamente. Puede emitir directamente el valor de radiación en unidades de µ * mol / m2 * s.

Características de sensor

* Construcción metálica
* Alta sensibilidad
* Sin medición de fuente de alimentación
* Tamaño compacto para un uso fácil

Aplicaciones de sensor

* Investigación agrometeorológica
* Monitoreo del crecimiento de cultivos
* Investigación ecológica
* Vigilancia ambiental
* Control de invernadero

Especificaciones

Articulo		Especificaciones		
Rango espectral		400 ～ 700nm		
Suministro		5VCD, 12V-24VCD		
Exactitud		± 5% de la lectura		
Rango		0-2500µ * mol / m2 * so 0-2000W / m2		
Salida		0-2000mV	4-20 mA (2 hilos)	RS485
Sensibilidad	0-2500µ * mol * m2 * s	800 µv / µ * mol * m2 * s	6.4µA / µ * mol * m 2 * s	/
	0-2000W / m2	1000µV / W / m 2	8uA / W / m 2	/
Respuesta		＜ 1s（99%）		
Efecto de temperatura		＜ 0.05% / ℃		
Corrección de coseno		＜ 10% （hasta 80 °）		
No linealidad		<± 2%		
Temperatura de funcionamiento		-40- + 80 ℃		
Material de la carcasa		Aleación de aluminio		
Condición de almacenamiento		10 ℃ -60 ℃ @ 20% -90% HR		

Características de salida

0-2000mV

Rango: 0-2000W / m 2 Valores PAR (W / m 2) = Valor de salida de voltaje (µV) / 1000
Rango: 0-2500µ * mol / m 2 * s Valores PAR (µ * mol / m 2 * s) = Valor de salida de voltaje (µV) / 160

4-20mA

Rango: 0-2000W / m 2 Valores PAR (W / m2) = (I (µA) -4000µA) /0.8 (Donde I es el valor de la corriente de salida, unidad: µA)
Rango: 0-2500µ * mol / m 2 * s Valores PAR (µ * mol / m 2 * s) = (I (µA) -4000µA) /6.4 (Donde I es el valor de la corriente de salida, unidad: µA)

RS485

MODBUS-RTU

Dimensión

Unidad: mm

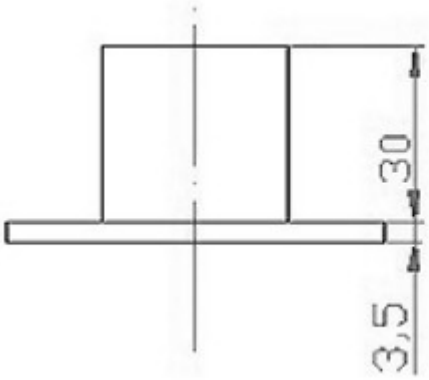

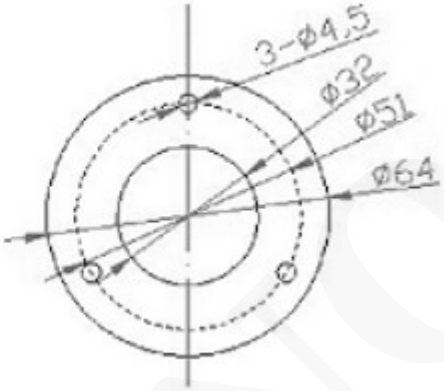

Para garantizar la precisión de la medición, mantenga la instalación horizontal.

COTECNO

INFORMACIÓN ADICIONAL

COTECNO