SIERRA DE EMPUJE CC3500

Ideal para municipios y tiendas de alquiler.
Diseño del árbol de transmisión = Torque total
Capacidad de la cuchilla de 14" - 30"

Características y beneficios:
- Gran sierra de tamaño medio para servicios, trabajos de utilidad y alquiler.
- El eje del gato permite la potencia total del motor
- Fácil manejo de propulsión autopropulsada
- Mecanismo de ajuste del motor para ajuste y mantenimiento de la correa.
- El marco más fuerte del mercado.
- 30% más de torsión con el nuevo diseño de eje de conexión (en modelos a gas)
- Se adapta a través de un marco de puerta de 30"

Especificaciones:

INCLUYE:
Puntero frontal telescópico, indicador de profundidad de corte, bridas de la cuchilla de desconexión rápida, contador de horas, elevación del marco.

SKU: N / A | **Categorías:** Sierra de empuje |

GALERÍA DE IMÁGENES

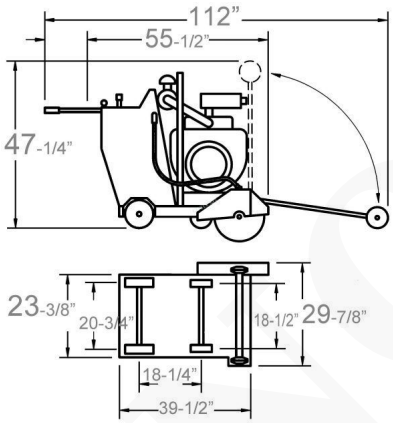

VARIACIONES

Imagen	SKU	Descripción	SKU / Modelo
	03729a	Número de catálogo: 03729a	03729a
	03730a	Número de catálogo: 03730a	03730a
	3733	Número de catálogo: 03733	03733

Imagen	SKU	Descripción	SKU / Modelo
	03739a	Número de catálogo: 03739a	03739a
	03743a	Número de catálogo: 03743a	03743a
	25315	Número de catálogo: 25315	25315
	25319	Número de catálogo: 25319	25319
	25320	Número de catálogo: 25320	25320
	25322	Número de catálogo: 25322	25322

Imagen	SKU	Descripción	SKU / Modelo
	25324	Número de catálogo: 25324	25324
	25330	Número de catálogo: 25330	25330
	25331	Número de catálogo: 25331	25331
	25337	Número de catálogo: 25337	25337
	46558	Número de catálogo: 46558	46558
	46559	Número de catálogo: 46559	46559

COTECNO

Imagen	SKU	Descripción	SKU / Modelo
	50392	Número de catálogo: 50392	50392
	50439	Número de catálogo: 50439	50439
	50440	Número de catálogo: 50440	50440
	50441	Número de catálogo: 50441	50441
	50442	Número de catálogo: 50442	50442
	50443	Número de catálogo: 50443	50443

COTECNO

Imagen	SKU	Descripción	SKU / Modelo
	50444	Número de catálogo: 50444	50444
	50446	Número de catálogo: 50446	50446
	51919	Número de catálogo: 51919	51919
	57116	Número de catálogo: 57116	57116
	62313	Número de catálogo: 62313	62313
	68486	Número de catálogo: 68486	68486

COTECNO

Imagen	SKU	Descripción	SKU / Modelo
	76420	Número de catálogo: 76420	76420

COTECNO

INFORMACIÓN ADICIONAL

COTECNO