SIERRA DE EMPUJE ELÉCTRICA CC3700E

Potente Multi = Aplicación Sierra.
Gran poder que se ajusta a través de un marco de puerta de 30 "
Capacidad de la cuchilla de 14" - 42"
Accionado eléctrico

Características y beneficios:

- Bastidor diseñado para un par más alto de los motores de alta potencia
- Motor de posición delantera para más peso en la cuchilla y menos en el operador.
- Autopropulsado
- Modelos de una o tres velocidades.
- El pivote delantero permite un giro fácil
- Manija de control multifunción

Especificaciones:

INCLUYE: Arranque eléctrico, puntero frontal telescópico, contador de horas, indicador de profundidad de corte, elevación del marco, bridas de la cuchilla de desconexión rápida.

SKU: N / A | **Categorías:** Sierra de empuje |

GALERÍA DE IMÁGENES

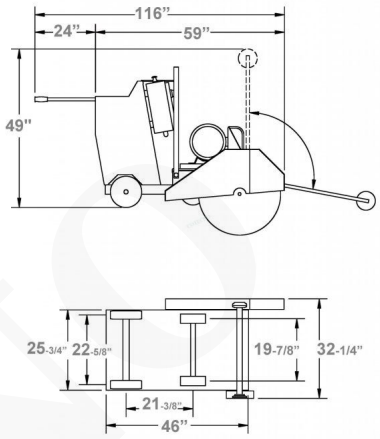

VARIACIONES

Imagen	SKU	Descripción	SKU / Modelo
	3765	Número de catálogo: 03765	03765
	3781	Número de catálogo: 03781	03781
	3782	Número de catálogo: 03782	03782

Imagen	SKU	Descripción	SKU / Modelo
	3783	Número de catálogo: 03783	03783
	3797	Número de catálogo: 03797	03797
	3805	Número de catálogo: 03805	03805
	3811	Número de catálogo: 03811	03811
	3829	Número de catálogo: 03829	03829
	7716	Número de catálogo: 07716	07716

Imagen	SKU	Descripción	SKU / Modelo
	7869	Número de catálogo: 07869	07869
	7870	Número de catálogo: 07870	07870
	7878	Número de catálogo: 07878	07878
	10497	Número de catálogo: 10497	10497
	14300	Número de catálogo: 14300	14300
	14306	Número de catálogo: 14306	14306

Imagen	SKU	Descripción	SKU / Modelo
	15225	Número de catálogo: 15225	15225
	32087	Número de catálogo: 32087	32087
	42266	Número de catálogo: 42266	42266
	44357	Número de catálogo: 44357	44357
	44435	Número de catálogo: 44435	44435
	45113	Número de catálogo: 45113	45113

Imagen	SKU	Descripción	SKU / Modelo
	45114	Número de catálogo: 45114	45114
	45115	Número de catálogo: 45115	45115
	45117	Número de catálogo: 45117	45117
	45118	Número de catálogo: 45118	45118
	45119	Número de catálogo: 45119	45119
	45123	Número de catálogo: 45123	45123

Imagen	SKU	Descripción	SKU / Modelo
	45124	Número de catálogo: 45124	45124
	45125	Número de catálogo: 45125	45125
	45126	Número de catálogo: 45126	45126
	45127	Número de catálogo: 45127	45127
	45128	Número de catálogo: 45128	45128
	45129	Número de catálogo: 45129	45129

Imagen	SKU	Descripción	SKU / Modelo
	45130	Número de catálogo: 45130	45130
	45131	Número de catálogo: 45131	45131
	45134	Número de catálogo: 45134	45134
	45135	Número de catálogo: 45135	45135
	45137	Número de catálogo: 45137	45137
	45138	Número de catálogo: 45138	45138

Imagen	SKU	Descripción	SKU / Modelo
	45141	Número de catálogo: 45141	45141
	45143	Número de catálogo: 45143	45143
	50871	Número de catálogo: 50871	50871
	60786	Número de catálogo: 60786	60786
	97350	Número de catálogo: 97350	97350
	97597	Número de catálogo: 97597	97597

Imagen	SKU	Descripción	SKU / Modelo
	97788	Número de catálogo: 97788	97788
	99107	Número de catálogo: 99107	99107
	99455	Número de catálogo: 99455	99455

COTECNO

INFORMACIÓN ADICIONAL

COTECNO