SOPORTE DE FILTRO MAGNÉTICO MF 3A PRO, 300ML PPSU CON KIT DE TAPA (VÁSTAGO CORTO)

◆ Compatible con varios tipos de botella, matraz
de vacío ◆ El sello magnético fuerte permite la operación
con una sola mano ◆ La guía de membrana ayuda a posicionar la membrana fácilmente
◆ Resistente a una amplia gama de productos químicos y alta temperatura, resistente e irrompible.
◆ Certificación RoHS

SKU: 200310-01-P | **Categorías:** Portafiltros, Portafiltros - Sterlitech |

DESCRIPCIÓN DEL PRODUCTO

ESPECIFICACIÓN:

MF 3/3a Pro 300ml Soporte de filtro magnético Especificación

Material: < ▸ Embudo: PPSU ▸ Base de soporte: PPSU ▸ Soporte de membrana: PPSU ▸ Tapa de embudo: PP ▸ Púa de manguera: PPSU
▸ Tapa de la tapa: Silicona
▸ Filtro de jeringa
: PTFE

Especificaciones: ▸ Capacidad del embudo: 300ml ▸ Incremento graduado: 50ml
▸ Filtro de jeringa: 25mm, 0.2μm
▸ Diámetro del filtro: 47mm
▸ Púa de manguera: ID4- ID8
▸ Área de filtración efectiva**:**
13.1 cm^2

FUNCIONES:

- El sello magnético facilita el manejo con una sola mano y evita torsiones de membranas.
- Compatible con varios tipos de botellas y matraces de vacío.
- Los puntos de acceso con fórceps en la base de soporte ayudan a recuperar la membrana sin daños.
- La guía de membrana en la base de soporte ayuda a posicionar la membrana fácilmente.
- Los portafiltros de la serie MF Pro se aplican con PPSU, lo que proporciona una mejor resistencia química y térmica que el PES. Haciéndolos más duraderos y duraderos.
- Recomendado para aplicaciones que requieren autoclaves frecuentes en laboratorios farmacéuticos y biotecnológicos.

MF PRO SOPORTE DE FILTRO MAGNÉTICO VIDEOS

CERTIFICADO DE SOPORTE DE FILTRO MAGNÉTICO MF PRO

- Certificado RoHS

APLICACIONES DEL SOPORTE DE FILTRO MAGNÉTICO MF PRO

- Filtración de prueba de sólidos suspendidos para agua municipal, superficial, subterránea y potable
- Filtración de pruebas de microbiología en las industrias alimentaria, farmacéutica y de bebidas
- Purificación de medios en laboratorio de ciencias de la vida
- Filtración al vacío para muestra acuosa

MF PRO MAGNETIC FILTER HOLDER INFORMACIÓN DE PEDIDO

Número de pieza del producto	Producto
200300-01-P	MF 3 Pro, 300ml PPSU Soporte de filtro magnético (incluye lo siguiente)
200300-36	Kit de tapa de PP
200300-30-P	Embudo magnético PPSU 300ml
200300-32-P	Base de soporte magnético PPSU
167110-16	Tapón de silicona No.8

Número de pieza del producto	Producto
200310-01-P	MF 3a Pro, 300ml PPSU Soporte de filtro magnético (incluye lo siguiente)
200300-36	Kit de tapa de PP
200300-30-P	Embudo magnético PPSU 300ml
200310-32-P	Base de soporte magnético PPSU (corta)

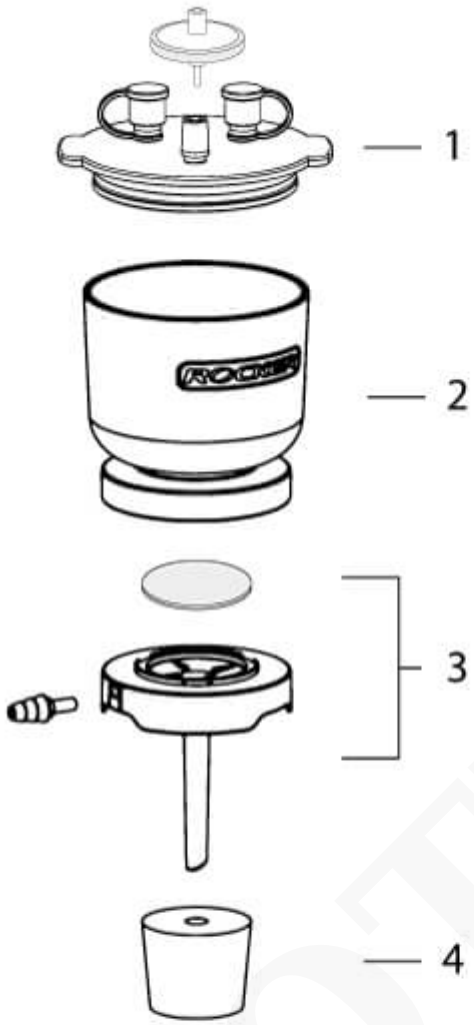

MF 3 Pro / MF 5 Pro

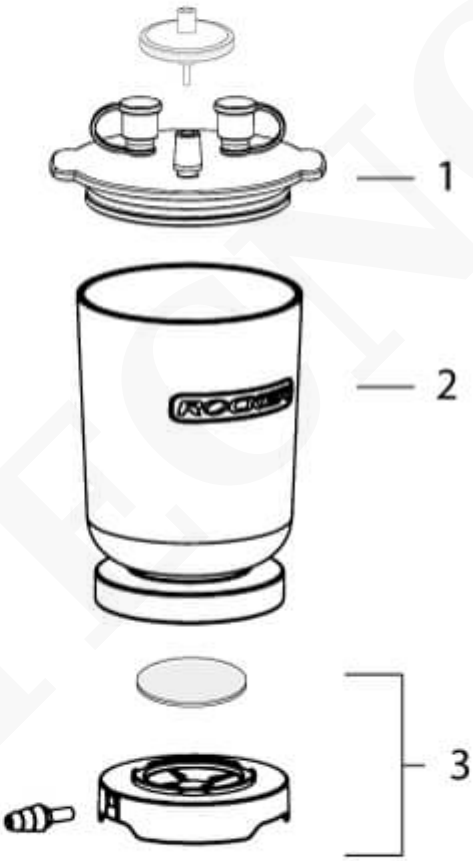

MF 3a Pro / MF 5a Pro

COTECNO