SOPORTE DE MEMBRANA DE ACERO INOXIDABLE H-DMF

- Soporte de membrana de acero inoxidable H-DMF diseñado para clasificación de líquido / gas o esterilización por filtración a presión. Las conexiones sanitarias de entrada / salida Tri-abrazadera no tienen cabezas de tornillo para atrapar contaminantes y son fáciles de limpiar.
- Disponible en configuraciones de 47 mm, 60 mm, 90 mm, 142 mm, 150 mm y 200 mm de diámetro. Cada componente se puede desmontar y limpiar por completo.

SKU: N / A | **Categorías:** Soporte De Membrana De Acero Inoxidable |

DESCRIPCIÓN DEL PRODUCTO

Características de diseño

- Acabados superficiales de calidad; Ra interno 0,3 µm; Ra externa de 0,4 µm: el verdadero diseño sanitario evita la acumulación o atrapamiento de contaminantes. Toda la superficie electropulida está disponible
- Cada componente se puede desmontar y limpiar por completo
- Diseño de sellado óptimo: se puede instalar con una membrana simple o doble según los requisitos Diseño de sellado óptimo: se puede instalar con una membrana simple o doble según los requisitos

Especificaciones Técnicas

Acabado de superficie	
Tipo polaco	Pulido espejo o pulido interior electro
Opción de superficie	Ra interno: 0,3 µm o Ra externo: 0,4 µm
Condiciones de operación	
Presión máxima de funcionamiento	0.6Mpa (6bar)
Temperatura máxima de funcionamiento	135°C（266°F)
Esterilización por vapor	In-situ / Autoclave @ 121°C / 30 min
Material de construcción	
Cuerpo de la carcasa	304 o 316L
Ventilación / drenaje	304 o 316L
Abrazadera	304
Leg	304
Junta tórica / juntas	Silicio, Viton, EPDM
Material de construcción	
Conexión del cuerpo	Conexión atornillada
Entrada / Salida	Tri-abrazadera
Respiradero	4 mm se puede conectar con un tubo de 8 mm

COTECNO

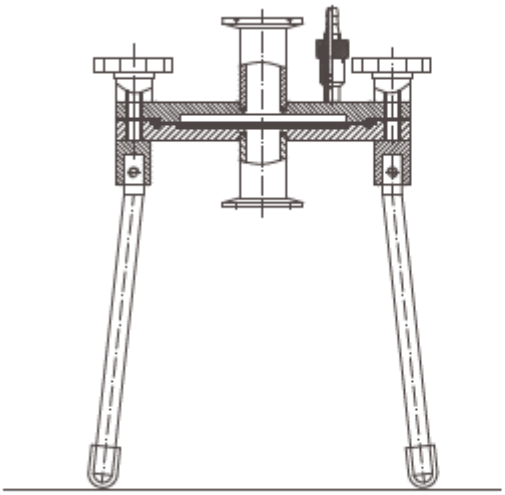

Single Membrane

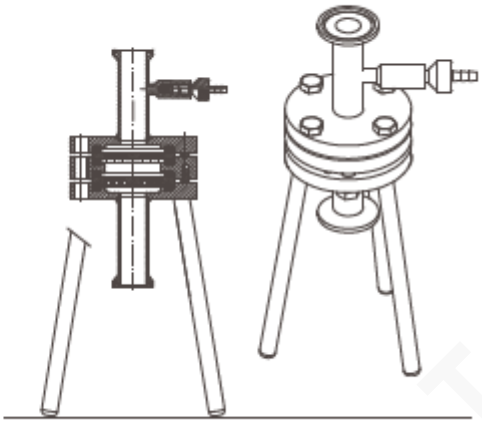

Double Membrane

COTECNO

INFORMACIÓN ADICIONAL

COTECNO