VÁLVULA DE AGUJA CON ACCESORIO "T"

SKU: 1149421 | **Categorías:** CÉLULAS DE PRUEBA DE FLUJO CRUZADO Y TANGENCIAL |

COTECNIO

GALERÍA DE IMÁGENES

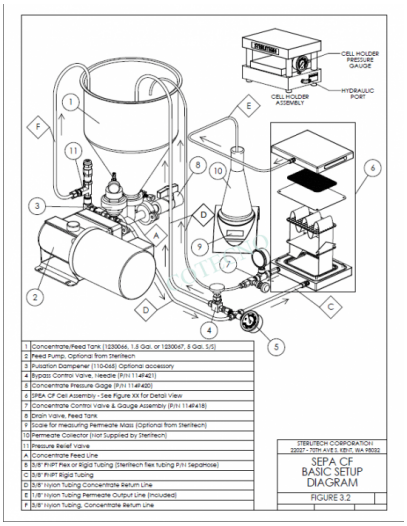

DESCRIPCIÓN DEL PRODUCTO

[vc_row][vc_column][vc_column_text]**Válvula de aguja con conexión en "T" (conexiones de tubo de 3/8 ").**

[/vc_column_text][/vc_column][/vc_row][vc_row][vc_column][vc_separator color="peacoc" style="shadow" border_width="5" el_width="80" css_animation="appear"][vc_tta_tabs][vc_tta_section title="Aplicaciones" tab_id="1565992531127-38acffb3-e2fc"][vc_column_text]

Las células de prueba de flujo cruzado / tangencial se usan típicamente en aplicaciones de membrana como:

- Procesamiento biológico o biofarmacéutico.
- Concentración de zumos y extractos de frutas.
- Procesamiento de alimentos y bebidas.
- Desalinización de agua salobre o agua de mar.
- Purificación de agua de enjuague en tanques de galvanoplastia.
- Purificación municipal o industrial de aguas y aguas residuales.

[/vc_column_text][/vc_tta_section][vc_tta_section title="Especificaciones" tab_id="1565992531168-560ac4db-cebb"][vc_column_text]

Especificaciones por material: